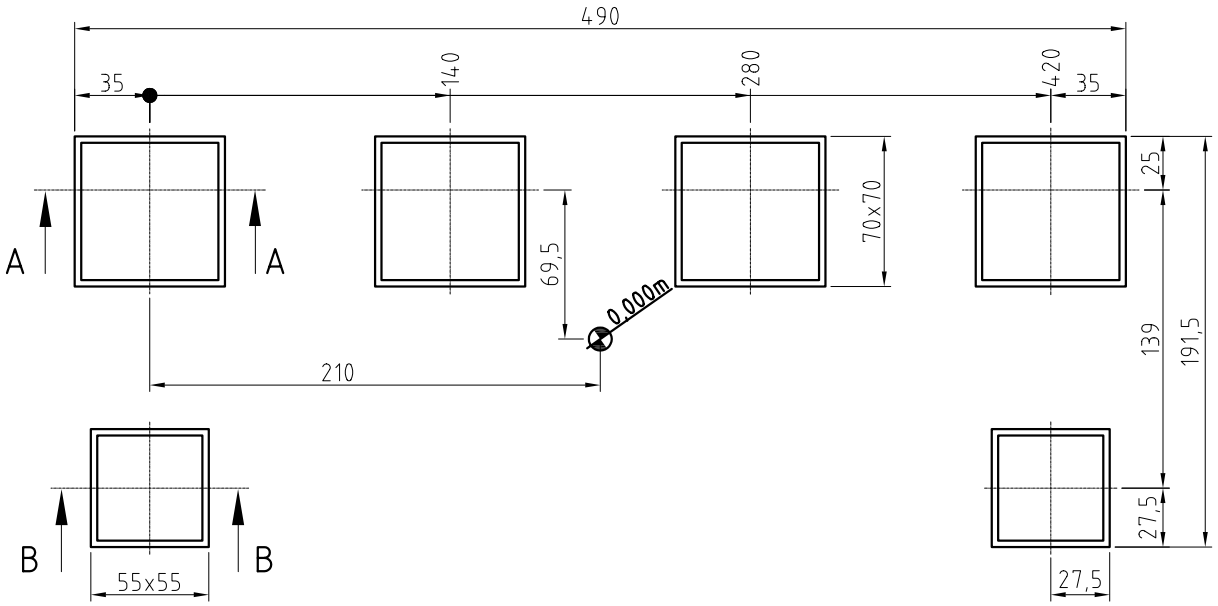

Schnitt B-B

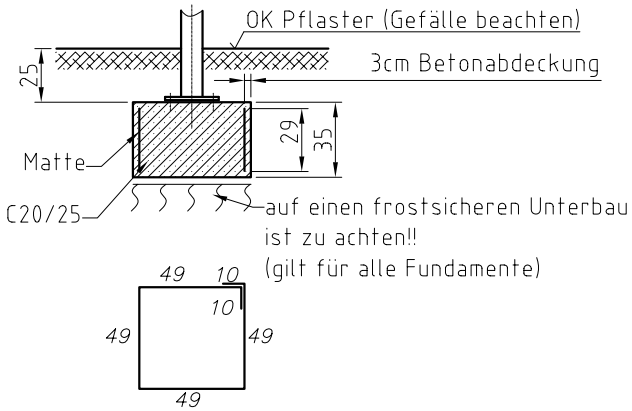

Matte Q188A - 216x29 (2 Stück)

Schnitt A-A

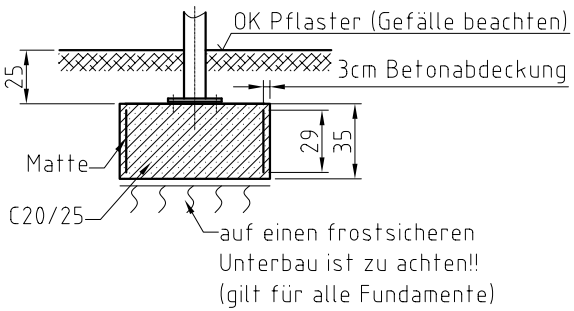

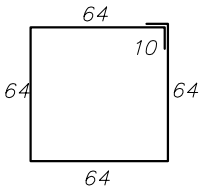

Matte Q188A - 276x29 (4 Stück)

Achtung!
Bei Gefälle im Baubereich Rücksprache mit Fa. MHB GmbH notwendig!!

Gründung gilt für folgende Bodenbeschaffenheit:
Schluff gering plastisch Wichte = 17,5 kN/m³, Wichte unter Auftrieb = 9,5 kN/m³, Bodengruppe **HZ**, Reibungswinkel =28°, Kohäsion = 10 kN/m² oder besser.

Beachte!
Im Falle einer Abweichung der Baugrundverhältnisse die ungünstiger von den Annahmewerten zur Berechnung sind, ist der Auftraggeber bzw. der Tragwerksplaner in Kenntnis zu setzen.

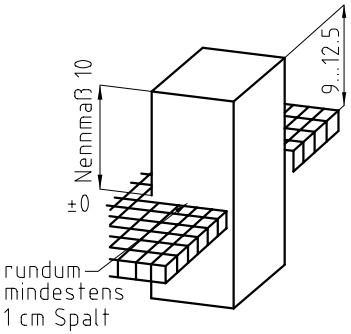

Maßangaben in cm

(Verwendungsbereich)				(Zul. Abw.)		(Oberfl.)	Maßstab 1:25	(Gewicht)
							(Werkstoff, Halbzeug) (Rohteil-Nr) (Modell- oder Gesenk-Nr)	
					Datum	Name	Fundamentplan Variant 3S	
				Bearb.				
				Gepr.	12.10.04	C. Parthe		
				Norm				
				MHB GmbH Fürstenwalde			Fu-Vari-3	Blatt
1	Ang. aktualisiert	02.03.10	Sch					Blätter
Zust	Änderung	Datum	Name	Ursprung Fu-Variant-R14-3F-SW1,4.dwg			Ersatz für:	Ersatz durch: Fu-Vari-3